Teras 1:20

DETAIL 1

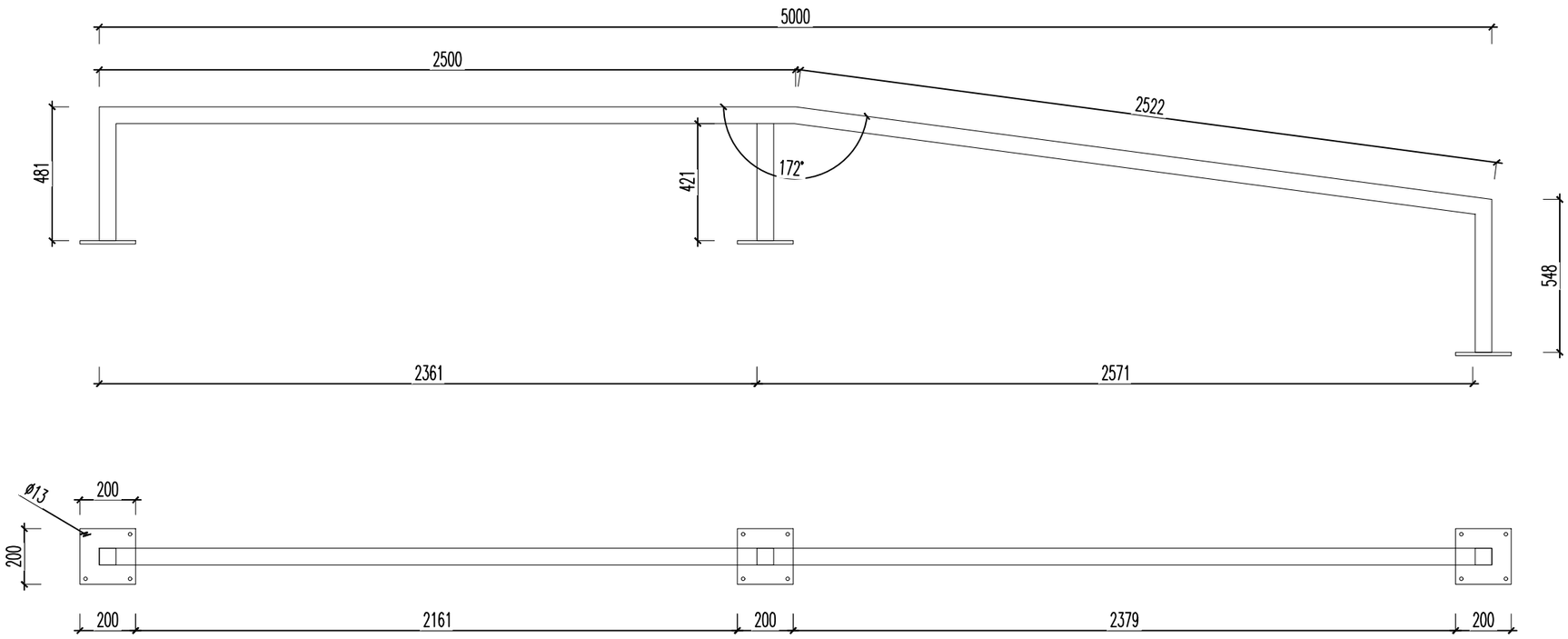

DETAIL 2

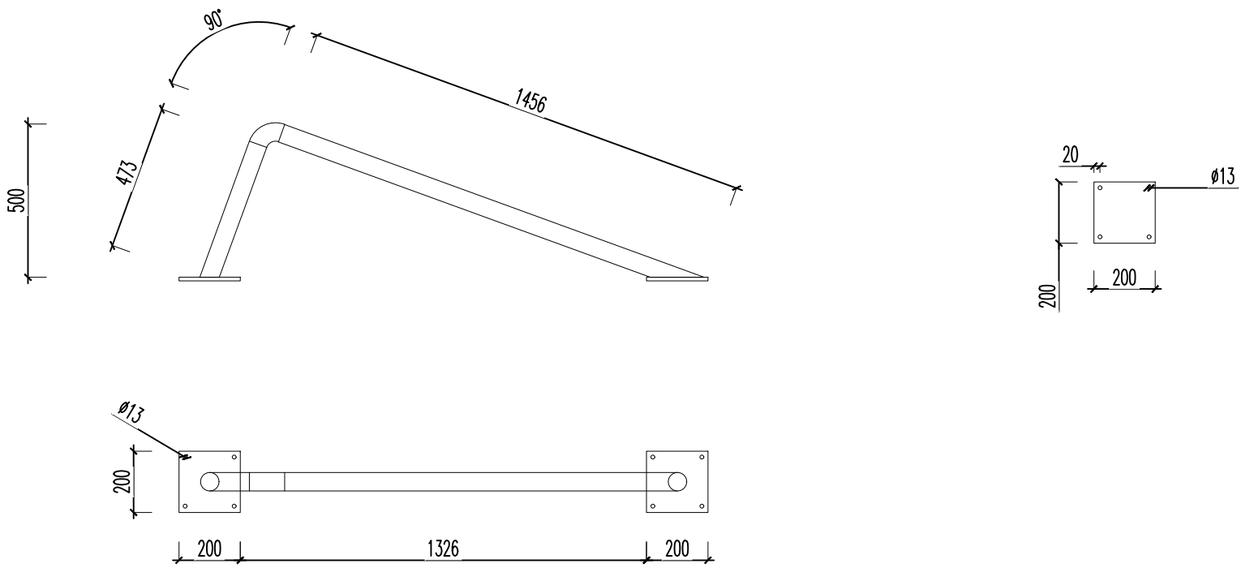

Märkused:

1. DETAIL 1: kuumtsingitud nelikanttoru 60x60x3mm
2. DETAIL 2: Kuumtsingitud ümartoru ø60,3x3,0 mm

PROJEKT Annikoru skateopark Annikoru küla	JOONIS Teras detailid		MÕÕTKAVA A3 M1:20
	TÖÖ NR BD0120	KUUPÄEV 15.03.2021	JOONISE NR S-01
TELLIJA Elva vallavalitus, Kesk 32, Elva linn, Elva vald	STAADIUM Põhiprojekt	FAIL	
	JOONESTAS Rein-Erik Jõe	TELEFON 56661911	
	KONTROLLIS Viljar Sepp	ALLKIRI	